Produktdatenblatt PALONA 6

Art. Nr. 524731

Vorteil

- Puristisches Design für zeitgemäße Küchenwelten
- Flache Randgestaltung
- Geräumiges, tiefes Einzelbecken mit durchgehender Batteriebank
- Schneidbrett aus massiver Buche mit zwei stabilen Positionierungsmöglichkeiten für flexibles Arbeiten, optional erhältlich
- Edel und hygienisch: der verdeckte Überlauf C-overflow
- Für den 60 cm-Unterschrank
- Ablaufsystem InFino – elegant integriert und besonders pflegeleicht

Farben

Keramik PuraPlus kristallweiß glänzend

Verfügbare Farben

schwarz

basalt

kristallweiß glänzend

magnolia glänzend

Planungshinweise

- Bohrungen für Küchenarmatur und Ablauffernbedienung sind vorhanden.

Für Einbau von Küchenarmatur oder Ablauffernbedienung in Keramikspülen benötigen Sie ein flexibles Dichtungsband, Art.-Nr. 120 055.

Inklusiv: Zwei Hahnlochbohrungen, Ablauffernbedienung und PuraPlus-Beschichtung.

Lieferumfang

- Ablaufgarnitur mit Raumsparrohr
- 3 ½" InFino-Korbventil mit Ablauffernbedienung (Zugknopf)

Details

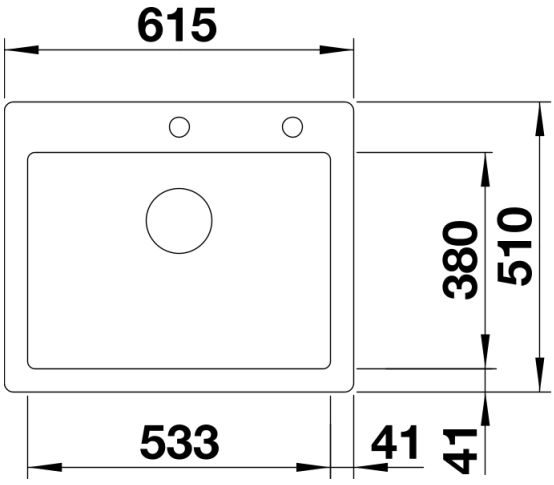

Aufsicht

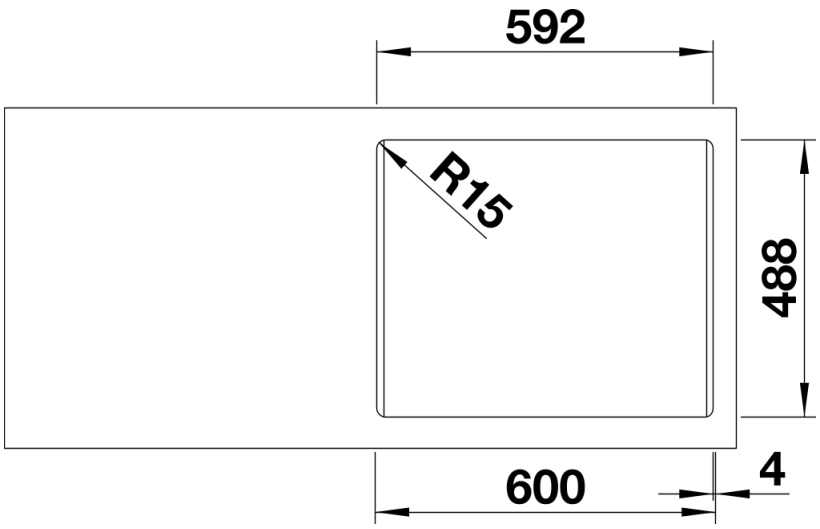

Ausschnitt

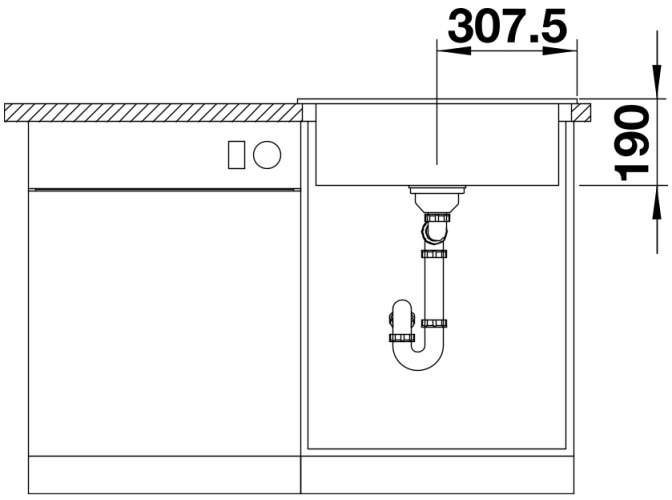

Frontansicht

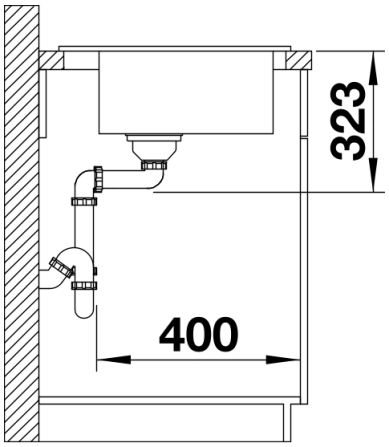

Seitenansicht